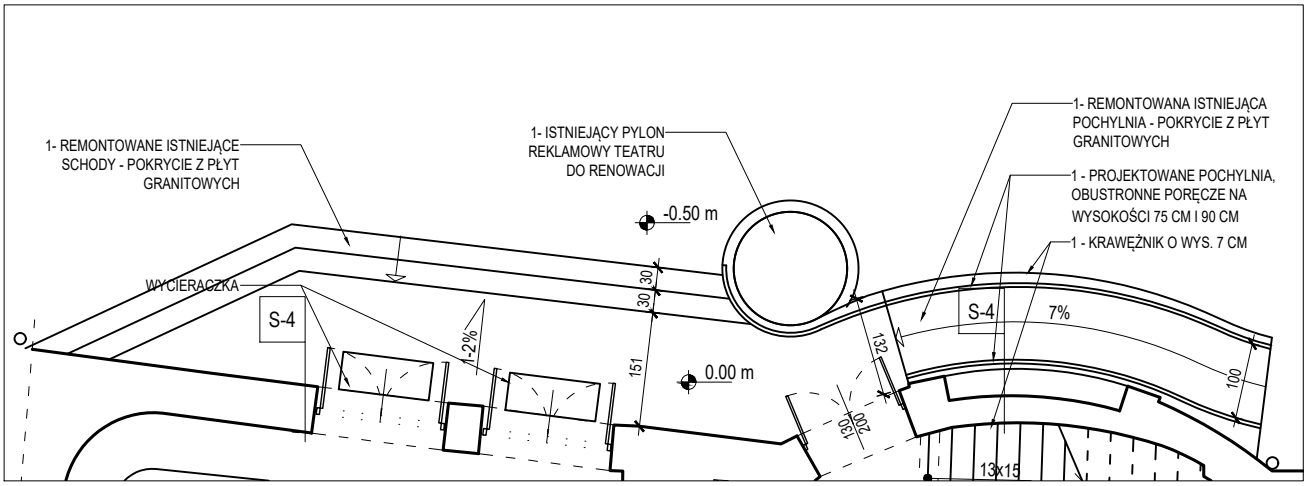

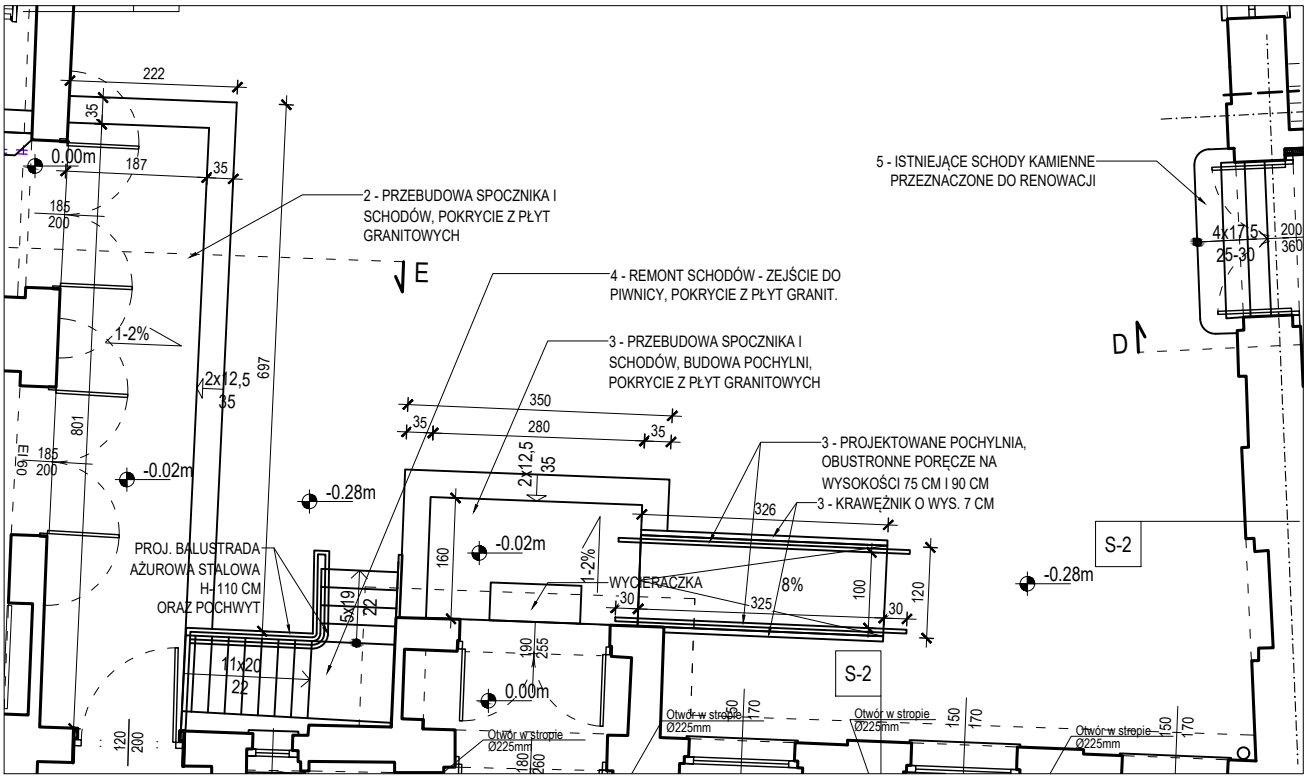

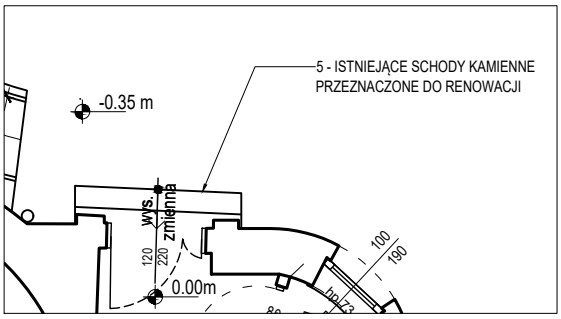

ZAKRES PRAC:

1. REMONT SPOCZNIKA SCHODÓW I POCHYLNI DLA NIEPEŁNOSPRAWNYCH
2. PRZEBUDOWA SPOCZNIKA I SCHODÓW
3. PRZEBUDOWA SPOCZNIKA, SCHODÓW I BUDOWA POCHYLNI DLA NIEPEŁNOSPRAWNYCH
4. REMONT ZEJŚCIA DO PIWNICY POD BUDYNKIEM
5. REMONT I RENOWACJA ISTNIEJĄCYCH STOPNI WEJŚCIOWYCH

Przebudowa i nadbudowa budynku Sceny Kameralnej Teatru Polskiego we Wrocławiu
ul. Świdnicka 28, 50-068 Wrocław

Inwestor
Teatr Polski we Wrocławiu
ul. G. Zapolskiej 3
50-032 Wrocław

Stadium
PROJEKT WYKONAWCZY

Rysunek
POCHYLNIE I SCHODY ZEWNĘTRZNE

Skala
1:100

Nr rys.
T.02

Data
Lipiec 2024

Architektura			Podpis
Projektant	**mgr inż. arch. Robert Lebioda**	Nr uprawnień 704/01/DUW	
Sprawdzający	**mgr inż. arch. Piotr Kaczmarek**	Nr uprawnień OKK/UpB/30/2005	

„Sound & Space" Sp. z o.o.
60-682 POZNAŃ
Ul. W. BIEGAŃSKIEGO 61A
Tel. /Fax.: (061) 825-65-27
sound@space.pl